FICHE TECHNIQUE ***BROYEUR COMPACTEUR***

BCP 75 650

POUR CONTENEUR DE 660 L

Caractéristiques techniques :

- Puissance_____7.5 KW (10 CV)/ 380V-TRI / 16 A
- Section d'entrée de la trémie_____650 X 600 mm
- Section de broyage_____600 X 450 mm
- Vitesse arbre de coupe_____≈ 20 tr / min (arbre 5 pans)
- Couple de sortie_____≈ 3850 N – mètre
- Poids_____1450 kg

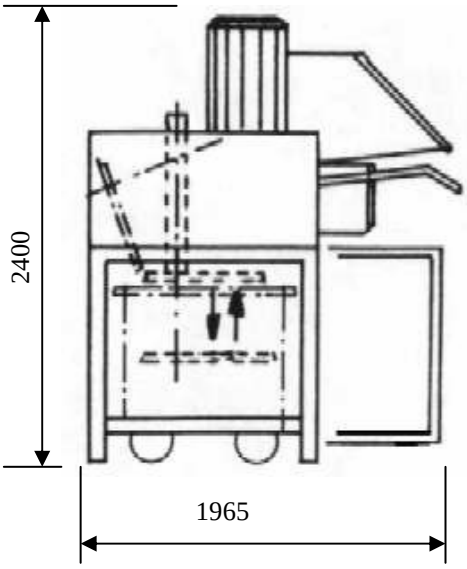

Caractéristiques hydrauliques :

- Force de compactage_____2,3 Tonnes
- Force exercée sur le déchet _____0,5 DAN x CM2
- Sécurité par un pressostat en cas de surcharge du système hydraulique.

Equipements :

- Châssis entièrement galvanisé à chaud
- Corps de coupe en aciers spéciaux, recouvert d'une peinture époxy
- Hotte de chargement en inox
- Machine livrée avec 3 mètres de câble 4 G 4

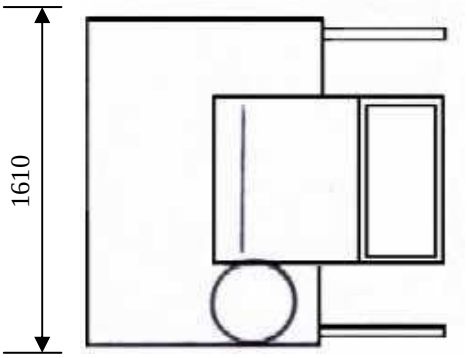

Conformité CE :

- Les broyeurs-compacteurs ECP GROUP sont équipés des sécurités électriques et conçus dimentionnellement pour être conformes à la législation du travail et aux normes CE

Protection à prévoir sur votre arrivée électrique :

- Un disjoncteur MERLIN GERIN, Multi-9, Courbe D (C6ON réf. 24604 – 25A)

Rue du Progrès - BP7, Z.A de la Croix Danet, 44140 GENESTON (FRANCE), Tél : 0 240 261 316, Fax : 0 240 261 298