FICHE TECHNIQUE ***ECO.BROYEUR***

P 55 650

AVEC CONTENEUR DE 1000 L
(Cage démontable)

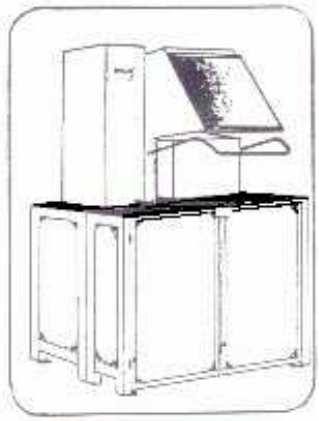

Caractéristiques techniques :

- Puissance_____5,5 KW (7.5 CV) / 380V-TRI / 16 A
- Section d'entrée de la trémie_____650 x 600 mm
- Section de broyage_____600 x 450 mm
- Vitesse arbre de coupe_____≈ 20 tr / min (arbre 5 pans)
- Couple de sortie_____≈ 2800 N - mètre
- Poids_____1210 kg

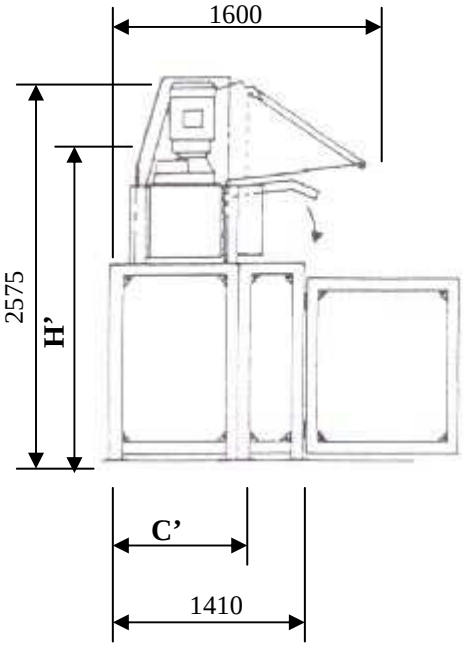

Equipements :

- Châssis entièrement galvanisé à chaud
- Corps de coupe en aciers spéciaux, recouvert d'une peinture époxy
- Hotte de chargement en inox.
- Machine livrée avec 3 mètres de câble 4 G 4 carré
- Bras repositionneur de déchets

Conformité CE :

- Les broyeurs ECP GROUP sont équipés des sécurités électriques et conçus dimentionnellement pour être conformes à la législation du travail et aux normes CE

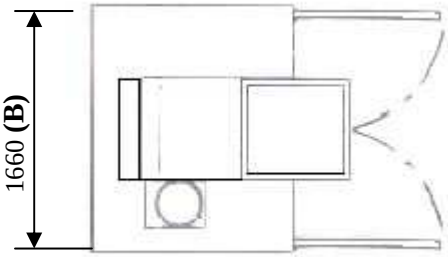

Protection à prévoir sur votre arrivée électrique :

- Un disjoncteur MERLIN GERIN, Multi-9, Courbe D, (C6ON, réf : 24603 – 20A)

Enconbrement de la machine partiellement démontée :

B : 1660 **C' : 1000** **H' : 2150**

Rue du Progrès - BP7, Z.A de la Croix Danet, 44140 GENESTON (FRANCE), Tél : 0 240 261 316, Fax : 0 240 261 298